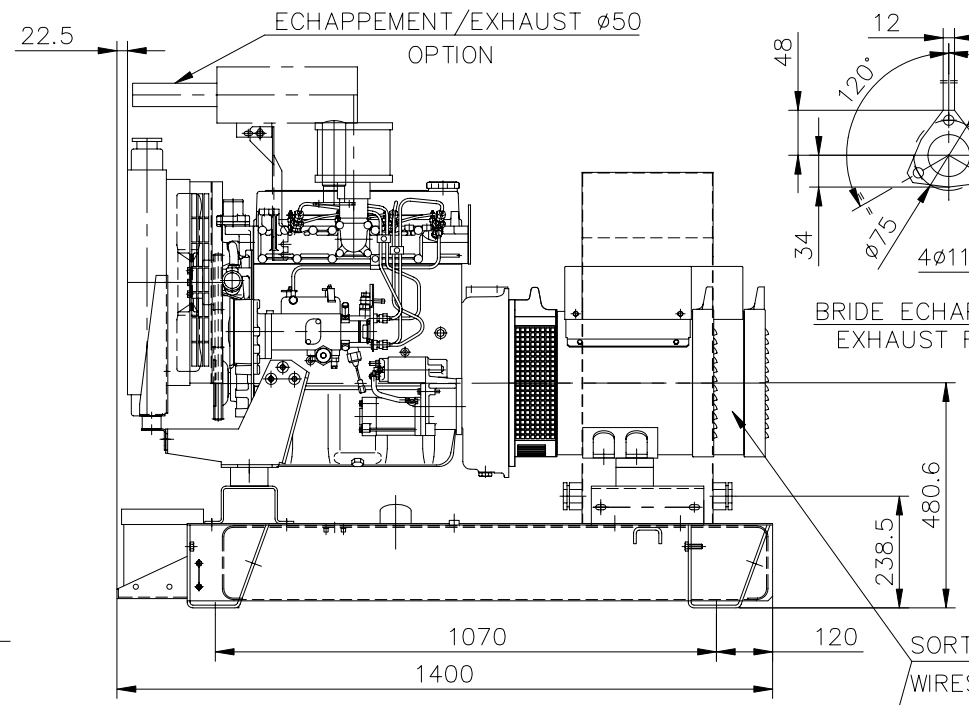

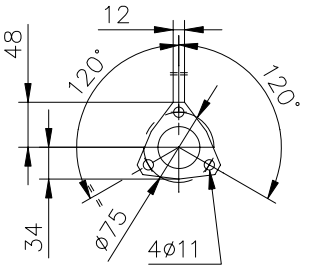

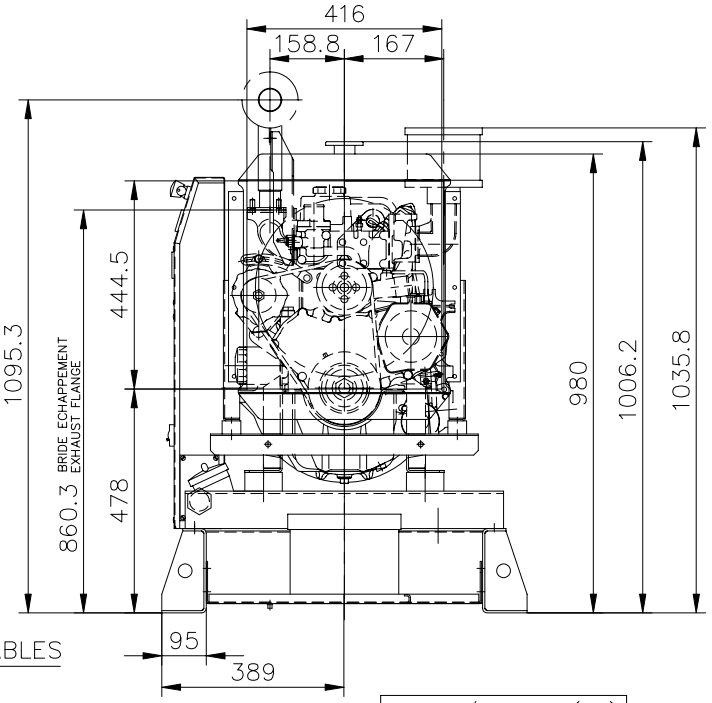

MOTEUR/ENGINE	ALTERNATEUR/GENERATOR	MASSE/WEIGHT (kg) A vide/Dry	MASSE/WEIGHT (kg) OdM/Wet
S4Q2	ECO 28-1L	535 / 1179	635 / 1399
S4Q2	ECO 28VL	500 / 1102	600 / 1322

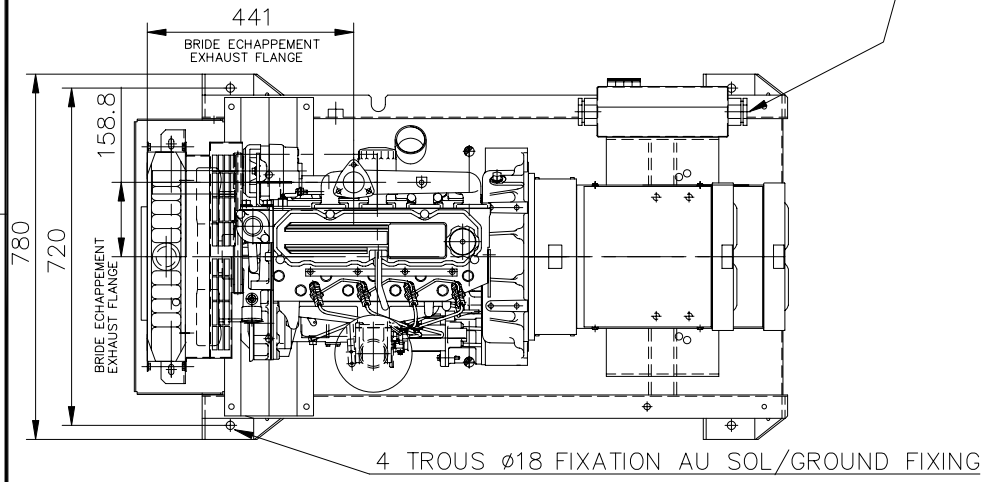

IND.	DESIGNATION DE LA MODIFICATION	DATE	VISA	DATE	VISA
C	MODIFICATION DU TYPE D'ALTERNATEUR	15/02/02	P.SIMON		
B	AJOUT LIGNES ALT LSA422 DANS TABLEAU DES MASSES	04/10/99	LE GUYADER L		
A	PREMIERE EDITION	05/11/98	LE GOFF D.		
		DESSINE		VERIFIE	

MATIERE :	FORMAT : A3
REVETEMENT :	ECHELLE : 1/10
TOLERANCE : JS13/Js13 sauf Indication Particulière	FOLIO : 1/1
DESIGNATION : PLAN GROUPE ELECTROGENE TM20(M) GENERATING SET DRAWING TM20(M)	MASSE (Vide/Plein) kG

TRITON THE POWER OF QUALITY

3-00-01-0464-C

12 bis, rue de la Villeneuve 29272 BREST – Tel : 02.98.41.41.41 – Telex : 940757F – Telecopie : 02.98.41.63.07

CE PLAN EST LA PROPRIETE DE LA SOCIETE ; IL NE PEUT ETRE REPRODUIT , UTILISE OU COMMUNIQUE SANS SON AUTORISATION

Ce plan vous est remis à titre indicatif et peut être révisé sans préavis