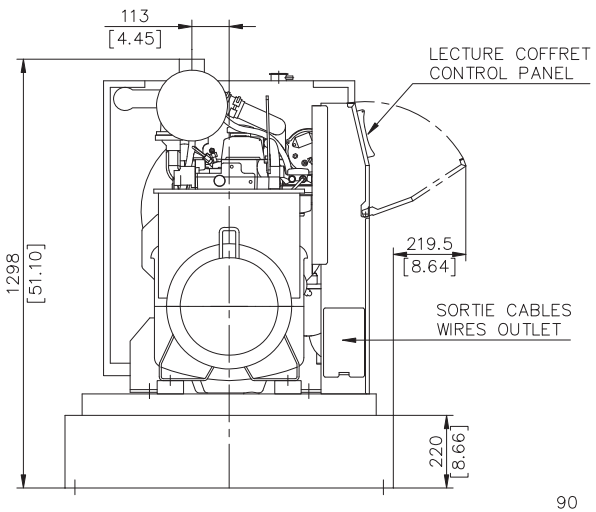

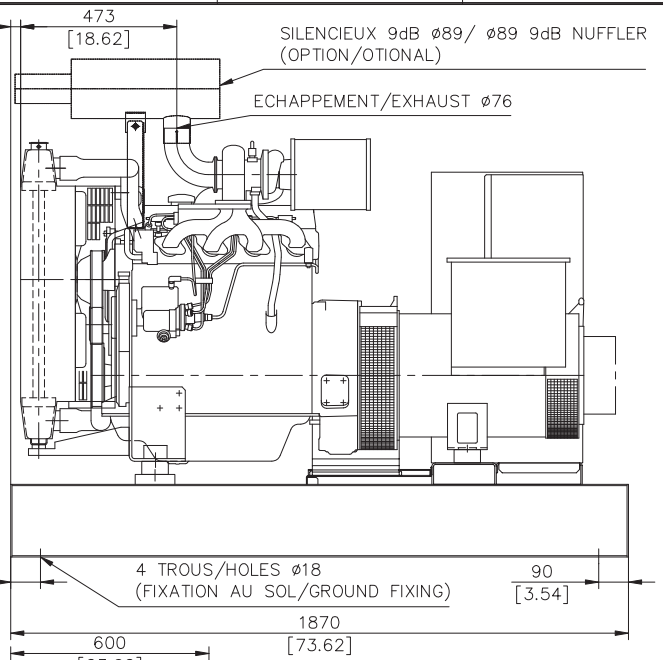

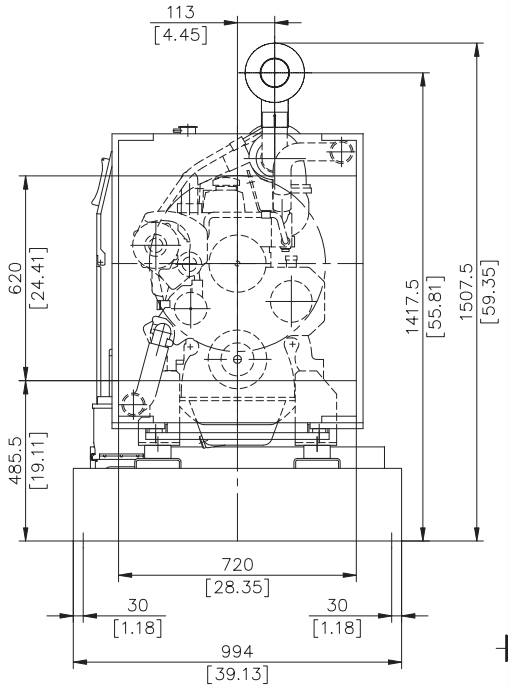

MOTEUR/ENGINE	ALTERNATEUR/GENERATOR	MASSE/WEIGHT (kg/lbs) A vide/Dry	MASSE/WEIGHT (kg/lbs) OdM/Wet
4045TF	LSA432M45	1000 / 2205	1030 / 2271
4045TF	LSA432L8	1060 / 2337	1100 / 2426

TRANSPORT / MANUTENTION
TRANSPORT / HANDLING

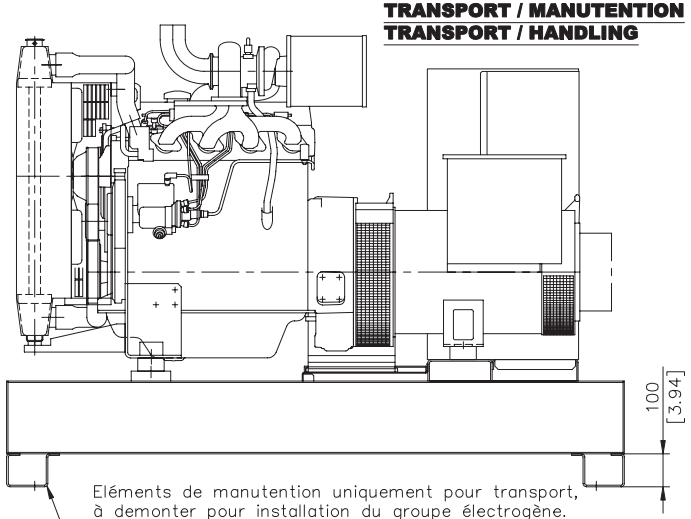

Eléments de manutention uniquement pour transport, à demonter pour installation du groupe électrogène.
Handling devices only for transportation, to be unfitted in order to install the generatin set

Ce plan est valable pour groupe électrogène sans réservoir gasoil intégré.
Pour version avec réservoir gasoil intégré voir plan correspondant.

This drawing is valid for a generating set without integrated fuel tank.
For version with integrated fuel tank refer to relevant drawing .

IND.	DESIGNATION DE LA MODIFICATION	DATE	VISA (DESSINE)	DATE	VISA (VERIFIE)
B	RAJOUT ALT LSA432M95 ET SUPPRESSION LSA432L6 (DS:G030014)	30/10/03	Y.J	31/10/03	P.SIMON
A	CREATION DU DOCUMENT	09/10/01	C.ASCOET	09/10/01	M.BRIAND

MATIERE :
REVETEMENT :
TOLERANCE : JS13/Js13 sauf Indication Particulière
DESIGNATION : GROUPE ELECTROGENE/GENERATING SET MOTEUR/ENGINE – JOHN-DEERE 4045T

FORMAT : A2
ECHELLE : 1/10
FOLIO : 1/1
MASSE (Vide/Plein) kG

3-00-01-2773-01-B

Ce plan vous est remis à titre indicatif et peut être révisé sans préavis
This drawing is for informational purposes only and maybe changed without notice

12 bis, rue de la villeneuve 29272 BREST – Tel : 02.98.41.41.41 – Telex : 940757F – Telecopie : 02.98.41.63.07
CE PLAN EST LA PROPRIETE DE LA SOCIETE ; IL NE PEUT ETRE REPRODUIT , UTILISE OU COMMUNIQUE SANS SON AUTORISATION