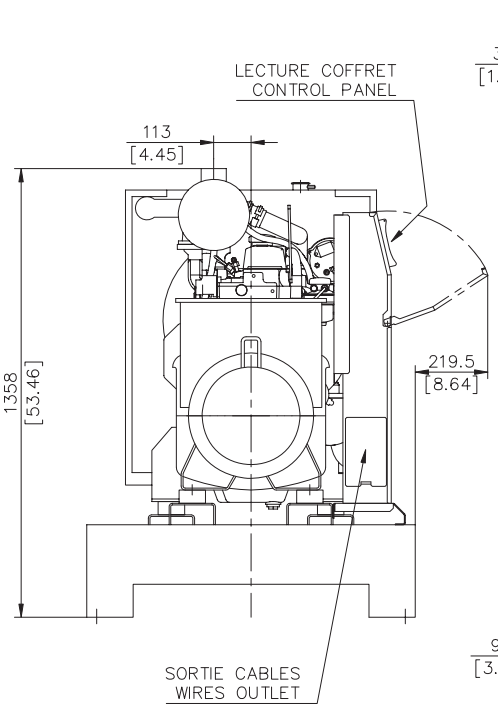

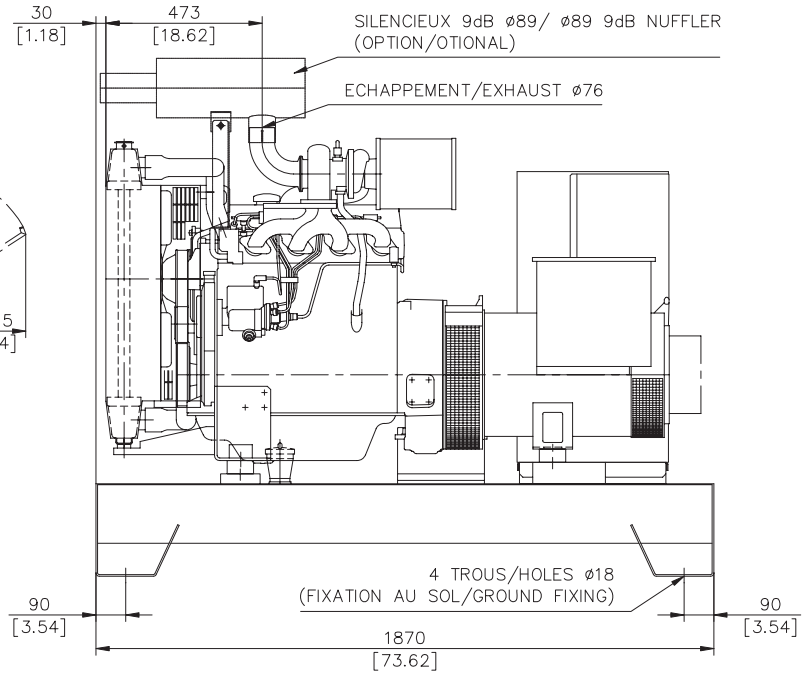

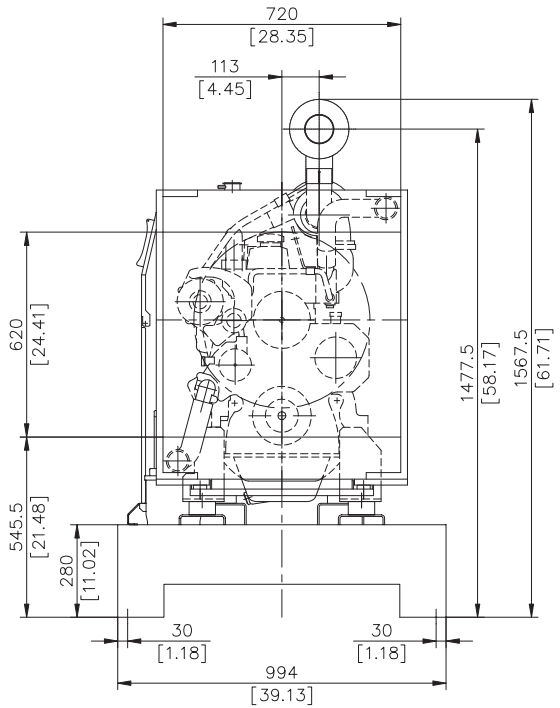

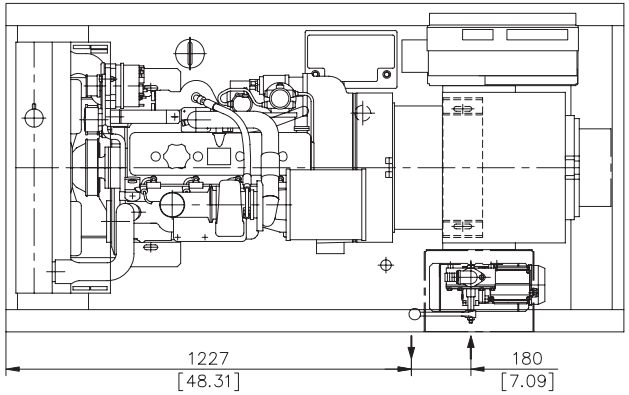

REMPLISSAGE AUTO RESERVOIR/FUEL TANK AUTO FILLING
ASPIRATION/INLET 3/4" BSP
RETOUR/OUTLET 1"1/4 BSP

MOTEUR/ENGINE	ALTERNATEUR/GENERATOR	MASSE/WEIGHT (kg/lbs) A vide/Dry	MASSE/WEIGHT (kg/lbs) OdM/Wet
4045TF	LSA432M45	1070 / 2359	1270 / 2800
4045TF	LSA432L65	1110 / 2448	1310 / 2889

Ce plan est valable pour groupe électrogène avec réservoir
gasoil intégré.
Pour version sans réservoir gasoil intégré voir plan correspondant.
This drawing is valid for a generating set with integrated fuel tank.
For version without integrated fuel tank refer to relevant drawing.

IND.	DESIGNATION DE LA MODIFICATION	DATE	VISA	DATE	VISA
		DESSINE		VERIFIE	
B	ALT LSA432L8 PASSE EN LSA 432L65	06/09/04	P.SIMON	06/09/04	P.SIMON
B	RAJOUT ALT LSA432M95 ET SUPPRESSION LSA432L6 (DS:G030014)	30/10/03	Y.J	31/10/03	P.SIMON
A	CREATION DU DOCUMENT	09/10/01	C.ASCOET	09/10/01	M.BRIAND

MATIERE :
REVETEMENT :
TOLERANCE : JS13/Js13 sauf Indication Particulière
DESIGNATION : GROUPE ELECTROGENE/GENERATING SET
MOTEUR/ENGINE – JOHN-DEERE 4045T

FORMAT : A2
ECHELLE : 1/10
FOLIO : 1/1
MASSE (Vide/Plein) kG

3-00-01-2768-01-C

12 bis, rue de la villeneuve 29272 BREST – Tel : 02.98.41.41.41 – Telex : 940757F – Telecopie : 02.98.41.63.07
CE PLAN EST LA PROPRIETE DE LA SOCIETE ; IL NE PEUT ETRE REPRODUIT , UTILISE OU COMMUNIQUE SANS SON AUTORISATION

Ce plan vous est remis à titre indicatif et peut être révisé sans préavis
This drawing is for informational purposes only and maybe changed without notice