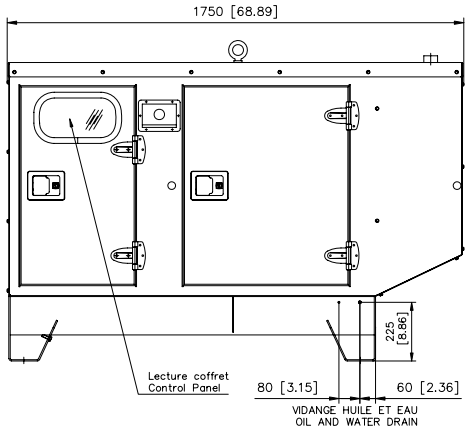

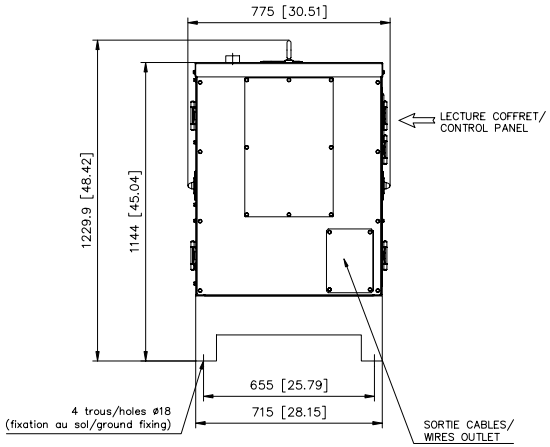

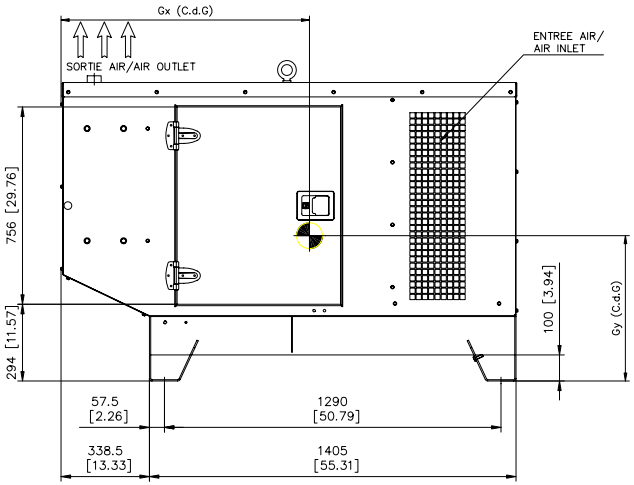

MOTEUR/ENGINE	ALTERNATEUR/GENERATOR	MASSE/WEIGHT (kg)		CENTRE DE GRAVITE CENTER OF GRAVITY OdM/Wet	
		A vide/Dry	OdM/Wet	Gx(mm)	Gz(mm)
L3E-SD	ECO3-2S4	450/992	500/1102	963	562
L3E-SDH	FT2MBS	437/963	487/1074	960	565
L3E-SDH	ECO3-2L2	461/1016	511/1127	983	562
S3L2-SD	ECO3-1L	530/1168	581/1281	935	555
S3L2-SD	ECO28-S	560/1235	611/1347	944	553
S3L2-SDH	ECO3-2L2	529/1166	580/1279	937	555
S4L2-SD	ECO28S	570/1257	623/1373	990	551
S4L2-SD	ECO28-1L	595/1312	648/1429	970	552

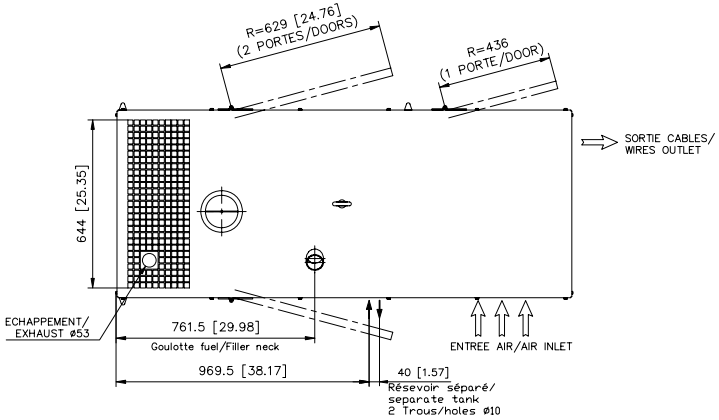

OPTION: CAPOT INTERIEUR / INSIDE CANOPY

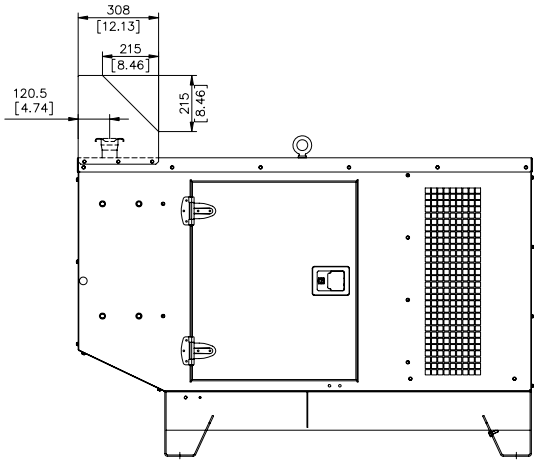

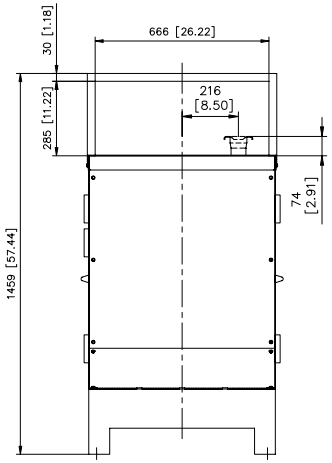

Ce plan est valable pour groupe électrogène avec réservoir gasoil intégré.
Pour version sans réservoir gasoil intégré voir plan correspondant.
This drawing is valid for a generating set with integrated fuel tank.
For version without integrated fuel tank refer to relevant drawing.

Ce plan vous est remis à titre indicatif et peut être révisé sans préavis
This drawing is for informational purposes only and maybe changed without notice

IND.	DESIGNATION DE LA MODIFICATION	DESSINE DATE	DESSINE VISA	VERIFIE DATE	VERIFIE VISA
F	MODIFICATION VUE AR (tôle de fermeture) SUITE G050001 "PLASTRONS PRISES"	08/02/06	Y.J	08/02/06	Y.J
E	MISE A JOUR TABLEAU - RAJOUT Gy (C.d.G)	05/04/05	Y.J		
D	RAJOUT VUES AVEC GAINE DE REJET D'AIR	29/11/04	Y.J		
C	MISE A JOUR SUITE SUPPRESSION DU TN275K DANS CE MODULE	21/09/04	Y.J	21/09/04	S.MADEC
B	MISE A JOUR TABLEAU MASSES SUITE PESEE TM16K	07/07/04	Y.J		
A	VALIDATION PLAN PRT Ind B - ATTENTION RAJOUT TABLEAU DES MASSES	26/04/04	Y.J		

MATIERE :	FORMAT : A1
REVETEMENT :	ECHELLE : 1/9
TOLERANCE : JS13/Js13 sauf Indication Particulière	FOLIO : 1/1
DESIGNATION : CAPOT / CANOPY M126 NEW	MASSE (Vide/Plein) kG
3-00-01-3270-01-F	

12 bis, rue de la villeneuve 29272 BREST – Tél : 02.98.41.41.41 – Telex : 940757F – Télécopie : 02.98.41.63.07
CE PLAN EST LA PROPRIETE DE LA SOCIETE , IL NE PEUT ETRE REPRODUIT , UTILISE OU COMMUNIQUE SANS SON AUTORISATION