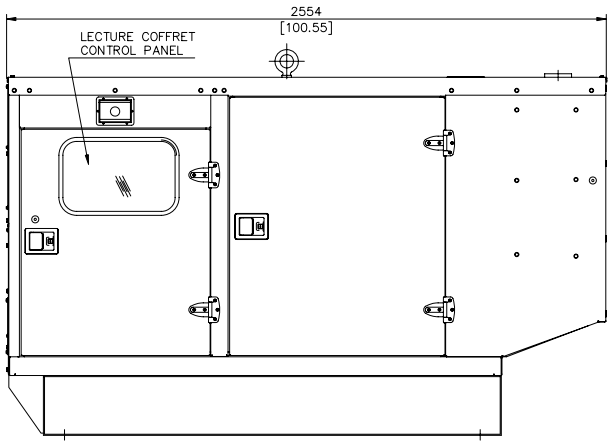


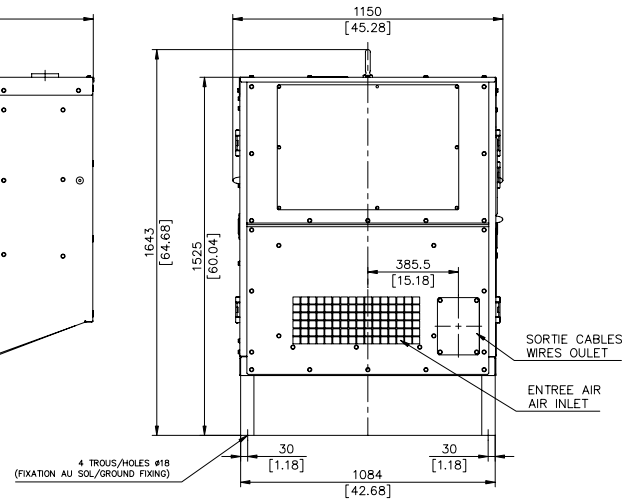


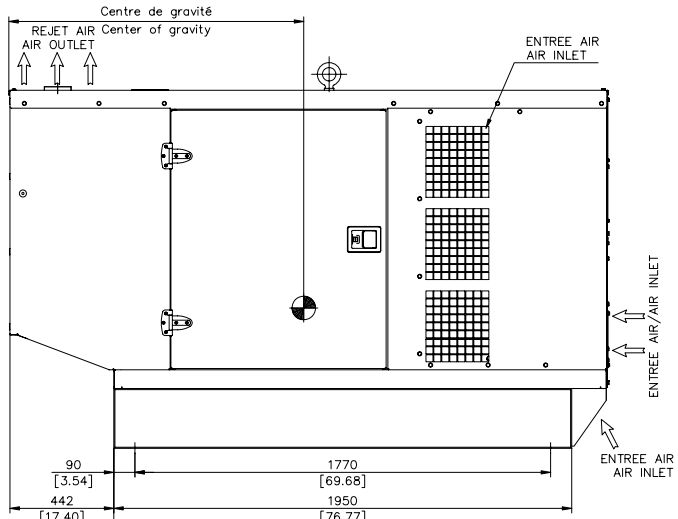


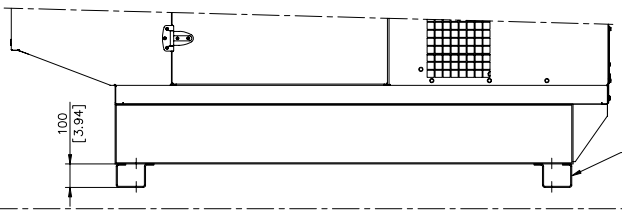


**TRANSPORT / MANUTENTION**
**TRANSPORT / HANDLING**

Eléments de manutention uniquement pour transport, à demonter pour installation du groupe électrogène.
Handling devices only for transportation, to be unfitted in order to install the generatin set

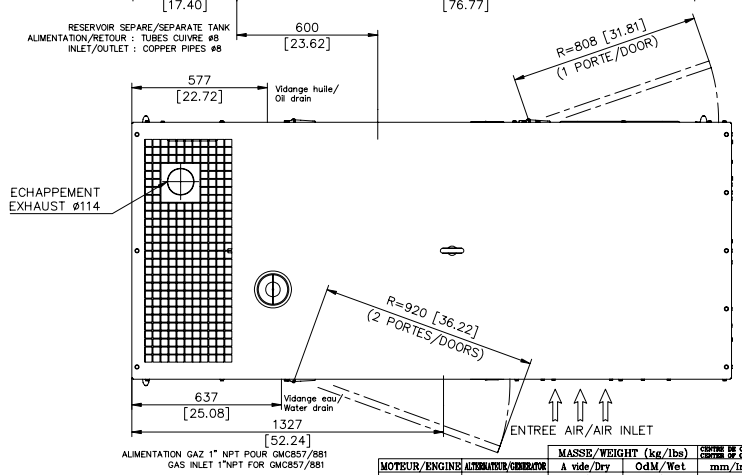


**OPTION : CAPOT INTERIEUR / INSIDE CANOPY**

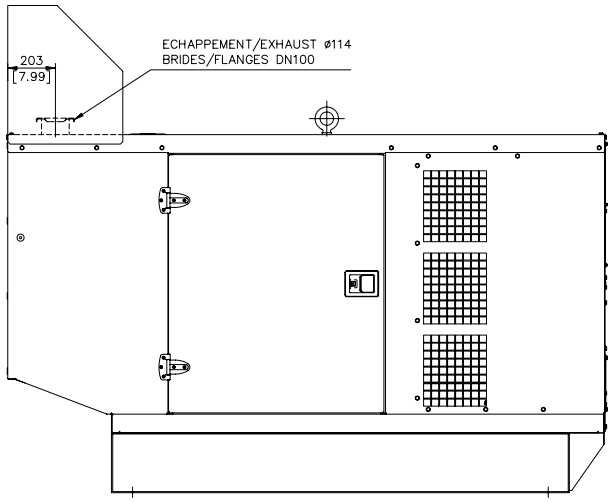


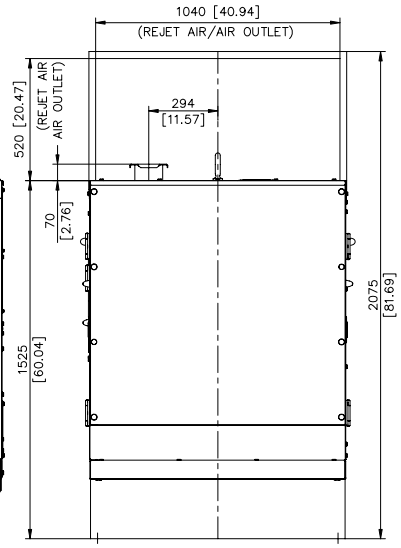


| MOTEUR/ENGINE | ALTERNATEUR/GENERATOR | MASSE/WEIGHT (kg/lbs) A vide/Dry | MASSE/WEIGHT (kg/lbs) OdM/Wet | CENTRE DE GRAVITE CENTER OF GRAVITY mm/inch |
|---|---|---|---|---|
| 4045HF | LSA442VS45 | 1560 / 3439 | 1590 / 3505 | 1453 / 57.2 |
| GMC 857 | LSA432M45 | 1220 / 2690 | 1240 / 2734 | 1424 / 56.06 |
| GMC 857 | LSA432L8 | 1280 / 2822 | 1300 / 2866 | 1447 / 56.96 |
| GMC 857 | LSA442VS45 | 1345 / 2965 | 1365 / 3009 | 1385 / 54.52 |
| GMC 881 | LSA432L8 | 1280 / 2821 | 1300 / 2866 | 1447 / 56.96 |
| GMC 881 | LSA442VS45 | 1350 / 2976 | 1370 / 3020 | 1470 / 57.87 |
| 4045TF | LSA442VS45 | 1550 / 3417 | 1580 / 3483 | 1453 / 57.2 |

Ce plan est valable pour groupe électrogène sans réservoir gasoil intégré. Pour version avec réservoir gasoil intégré voir plan correspondant.

This drawing is valid for a generating set without integrated fuel tank. For version with integrated fuel tank refer to relevant drawing.

Ce plan vous est remis à titre indicatif et peut être révisé sans préavis
This drawing is for informational purposes only and maybe changed without notice

| IND. | DESIGNATION DE LA MODIFICATION | DATE | DESSINE VISA | DATE | VERIFIE VISA |
|---|---|---|---|---|---|
| F | MODIFICATION AR CAPOT (tôle de fermeture) SUITE G050001 "PLASTRONS PRISES" | 14/02/06 | Y.J | | |
| E | RAJOUT GMC+LSA432L8, REMPLACEMENT LSA432L6 ET LSA442S7 PAR LSA432M45 ET LSA442VS45 (DS:G030014) | 06/11/03 | Y.J | 07/11/03 | P.SIMON |
| D | AJOUT INFO GMC 857 / GMC 881 | 19/03/03 | P.SIMON | | |
| C | AJOUT MOTEUR JD4045TF + LSA44257 | 21/10/02 | P.SIMON | | |
| A | CREATION DU DOCUMENT | 05/10/01 | C.ASQUET | 04/06/02 | M.BIRIAND |

| | |
|---|---|
| MATIERE : | FORMAT : A1 |
| REVETEMENT : | ECHELLE : 1/10 |
| TOLERANCE : | FOLIO : 1/1 |
| DESIGNATION : CAPOT INSONORISE M129 / SOUND PROOFED CANOPY M129 | MASSE (Vide/Plein) kG |

3-00-01-2849-01-F

12 bis, rue de la villeneuve 29272 BREST – Tél : 02.98.41.41.41 – Télex : 940757F – Telecopie : 02.98.41.63.07
CE PLAN EST LA PROPRIETE DE LA SOCIETE , IL NE PEUT ETRE REPRODUIT , UTILISE OU COMMUNIQUE SANS SON AUTORISATION